ISUZU

N35

Série Bleu – OBD-C - *3,5 tony*

Wymiary (mm)

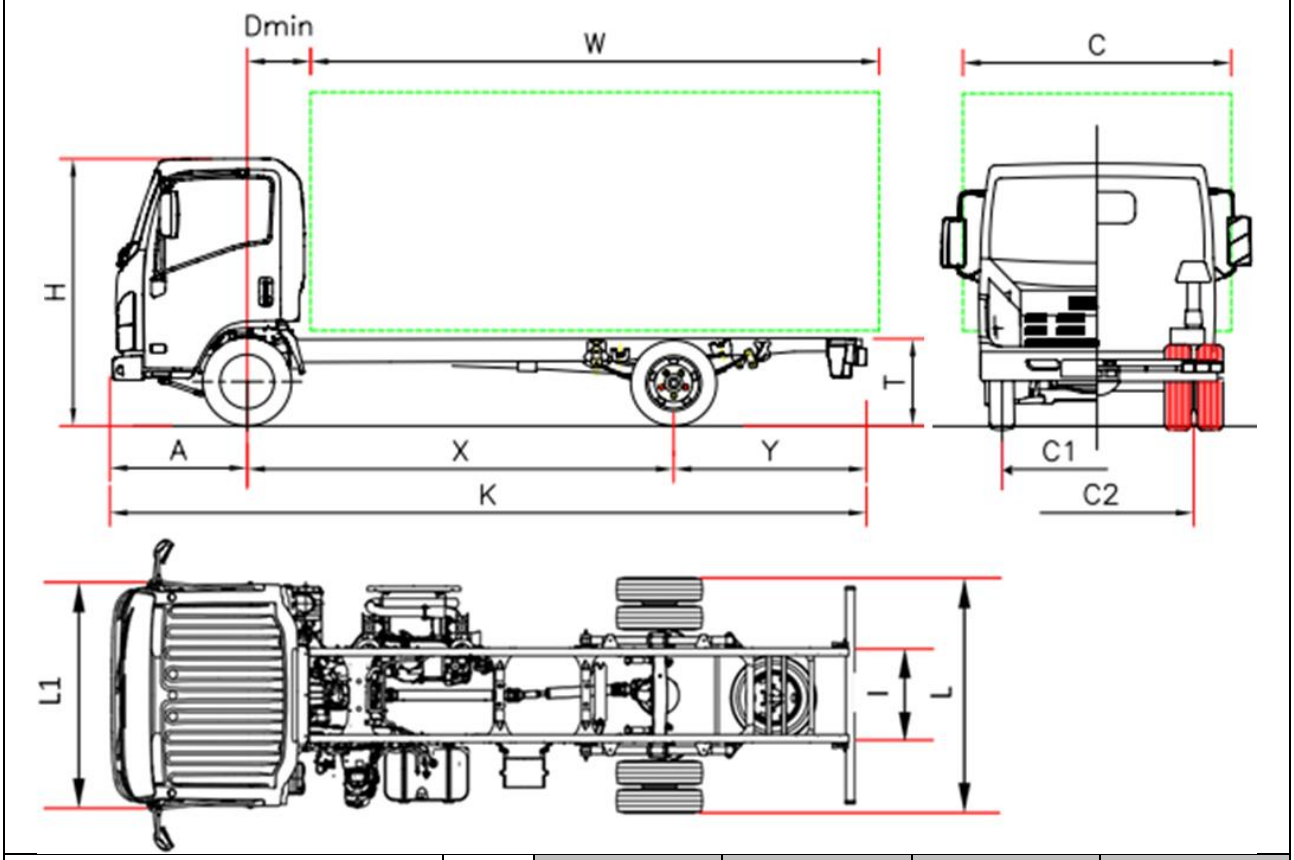

Nazwa Modelu		N 35 F	N 35 H	N 35 K	N 35 L
Rozstaw osi	X	2800	3395	3845 [5]	4175 [5]
Długość całkowita	K	5235	6085	7032	7565
Długość zabudowy min[1]	W	3480	4325	5272	5805
Długość zabudowy max[1]	W	3775	4615	5502	6030
Zwis tylny	Y	1330	1595	2077	2280
Wysokość ramy (bez obciążenia)	T	725	720	720	720
Wysokość podwozia z kabiną (bez obciążenia)	H	2225			
Szerokość podwozia	L	1925			
Szerokość kabiny [2]	L1	2040			
Szerokość nadwozia[3]	C	2345			
Dł. od osi przedniej do początku kabiny	Dmin	650			
Zwis przedni	A	1110			
Wewntętrzny rozmiar ramy	I	750			
Rozstaw kół przednich	C1	1680			
Rozstaw kół tylnych	C2	1485			
Prześwit minimalny	-	190			
Wagi (kg)					
Masa własna[4]		2225	2255	2335	2375
Oś przednia bez obciążenia		1525	1560	1600	1610
Oś tylna bez obciążenia		700	695	735	765
Dopuszczalna całkowita masa pojazdu		3500			
Max. nacisk osi Przód/Tył		2100 / 2435			

Max. masa przyczepy bez/z hamulcem	750 / 3500

1. Długość zabudowy podana w odniesieniu do równomiernie załadowanego pojazdu dla maksymalnego obciążenia każdej osi (wymiary podane w C.O.C bez zmian w konstrukcji podwozia).
2. Z wyłączeniem lusterek oraz kierunkowskazów bocznych.
3. Opcjonalne szerokości uchwytów bocznych lusterek : 1815/1945 – 1945/2120 – 2120/2275.
4. Podana waga uwzględnia: koło zapasowe, pełen zbiornik paliwa oraz wagę kierowcy 75kg. AMT: +35 kg (25/10)
5. Modyfikowany rozstaw osi

MIDI europe s.r.l.

N35

Série Bleu – OBD-C - *3,5 tony*

Rozstawy osi (mm) F 2800 - H 3395 - K 3845 - 4175

Styczeń 2017

Wyposażenie	NEES 2 zautomatyzowana skrzynia biegów
Wyposażenie standardowe	• EGR – DPD (filtr cząstek stałych) • SCR con Ad-Blue® • Wyświetlacz multi informacyjny • Hamulec wydechowy • Podgrzewane i elektrycznie sterowane lusterka boczne • Sygnalizacja biegu wstecznego • Immobilizer • Centralny zamek sterowany pilotem • Elektrycznie sterowane szyby • Amortyzacja fotela kierowcy • Radio z USB • Światła przeciwmgielne • Poziomowanie świateł • Światła do jazdy dziennej • Regulowana kierownica • Uchwyt na kubek oraz osłona przeciwsłoneczna tylko po stronie kierowcy
Wyposażenie dodatkowe	Klimatyzacja
Silnik	ISUZU 4JJ1E6N Diesel, 4 cylindry 16-zaworowy, common rail bezpośredni wtrysk paliwa, intercooler, turbosprężarka o zmiennej geometrii.Pojemność 2999 cm^3 Moc maks. 110kW (150 KM) przy 2800 obr/min Max. moment obrotowy 375 Nm/1600 – 2800 obr/min Poziom emisji spalin: EURO VI z OBD-C
Systemy bezpieczeństwa	ABS z **BAS** – System wspomagania nagłego hamowania **ESC– Elektroniczna stabilizacja toru jazdy z** ASR SRS – poduszka powietrzna kierowcy
Zbiornik paliwa	68 litrów W/B F; 90 l W/B H-K-L | 16 litrów Ad-Blue®
Skrzynia biegów	5 biegowa MYY5A – 5.315 - 2.908 - 1.558 - 1.000 - 0.721; Bieg wsteczny 5.068; Przełożenie główne 3.909 (43/11)
Typ skrzyni biegów	MANUALNA | NEES 2
Wymiary ramy	Szerokość 70 mm, Wysokość 214 mm, Grubość 5 mm
Ilość miejsc	3
Opony	205/75 R16, koła tylne podwójne
Hamulce	Przód i tył: tarcze wentylowane z okładzinami bezazbestowymi. Mechaniczny hamulec ręczny na wale napędowym za skrzynią biegów. Typ hamulca: ABS sterowany hydraulicznie z elektronicznym wspomaganiem rozdziału hamowania .
Zawieszenie	Przód i Tył: pół eliptyczne resory ze stali stopowej. Hydrauliczne amortyzatory podwójnego działania.
Układ elektryczny	24V - Rozrusznik 90A, 2 akumulatory 70 Ah